Axor® Montreux

Trio Stop diverter

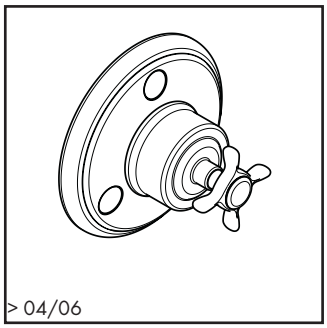

16835xx1

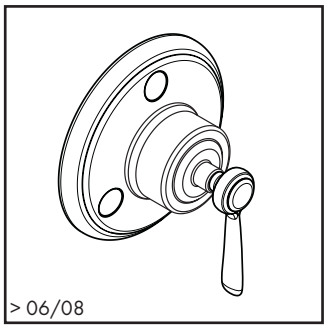

16836xx1

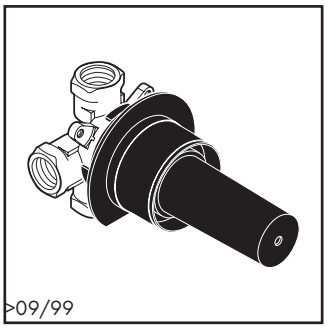

15980181

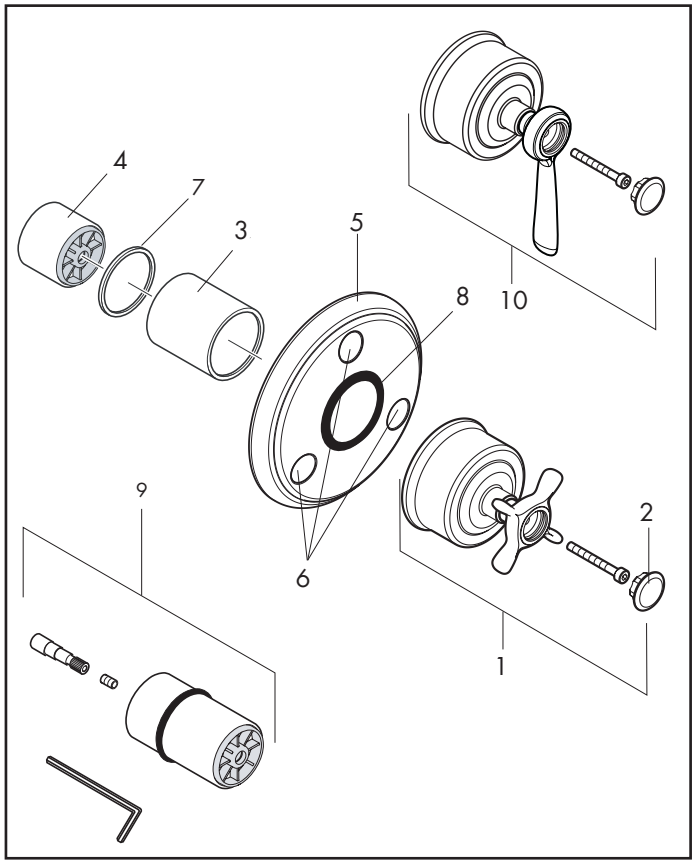

Pos.	Description	Description	Denominación	No./Nr./N°		PG
1	cross handle	poignée croisillon	mando en cruz	16593xx0	1	17*
2	screw cover cold / hot water	cache vis couleur eau chaude/froide	tapón frío /caliente	97987000	set	11
3	sleeve	douille	casquillo	96242xx0	1	10*
4	sleeve	douille	casquillo	96431xx0	1	5*
5	escutcheon	rosace	florón	98669xx1	1	99
6	stickers for symbols	symboles autocollants	indicador adhesivo	97218xx0	set	99
7	spacer ring	anneau intermédiaire	anillo espaciador	97414000	1	99
8	seal	joint	junta	97752000	1	1
9	extension - 1½" Trio	rallonge 1½" Trio	prolongación 1½" Trio	96241000	1	98
10	lever handle	poignée levier	mando tipo palanca	16693xx0	1	99
	rough, see p. 15.25	set de base, voir p. 15.25	cuerpo base, ver p. 15.25	15980181		

xx = Please see page 15.1 for finish codes / *PG is for Chrome only. See the index for other finishes.
xx = Description des codes couleur page 15.1 / *PG concerne Chromé seulement. Pour les autres, voir dans la liste des réferences.
xx = Para el código de acabados ver página 15.1 / *La PG vale para Cromado solo. Ver el indice para las otras superficies.